M.E.Technica

SURGICAL MICROSCOPE

手術用顕微鏡

KAPS

Made in Germany

OUR FOCUS IS ON YOUR VISION

about KAPS

Karl Kaps社は、「光学の街」と言われるドイツ Wetzlar(ヴェッツラー)で1946年に創業しました。以来、70年以上にわたり光学機器の専門メーカーとして、次世代を見据えたイノベーションと変わることのないクラフトマンシップで医療用顕微鏡の開発に取り組み、ドクターの信頼に応える製品を作り続けています。

KAPS 手術用顕微鏡

自然な姿勢で観察

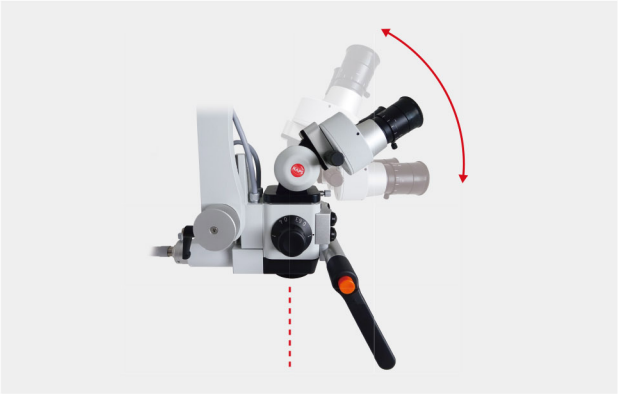

鏡筒の角度調節

鏡筒は、0~90°の範囲で角度の調節が可能です。光学部の角度や上下動の範囲に合わせて鏡筒の角度(高さ)を変えることで、作業に適した自然な姿勢を保つことができます。

＊可動式マイクロスコープの場合

光学部のチルト機構

光学部全体を前後にチルトさせることで、様々な手術への対応が可能になります。可動式マイクロスコープの鏡筒の角度調節機能はこのような場合にも有効です。

直感的な操作を実現

5変倍機構　0.4倍/0.63倍/1.0倍/1.6倍/2.5倍

ドラム式変倍機構により、素早く確実に倍率の切替えが行えます。

電動フォーカス調節

フットスイッチの操作により、焦点距離の微調整が行えます。
ベーシック:±20mm／ポータブル:±250mm

様々な手術に対応

アポクロマート対物レンズ

焦点距離の異なる3種類のアポクロマート対物レンズをご用意。f=175mm、200mm、250mmを使い分けることで、様々な手術への対応が可能になります。

鮮明な観察のために

冷光源同軸照明

高輝度150Wのハロゲンライトとファイバーライトガイドによる冷光源同軸照明システムを採用しています。UV/IRフィルター内蔵の他、ブルーライトをカットして網膜光障害を予防するイエローフィルターGG475も装備しています。

SOM-62
ベーシック

重量
100kg

照準
ストローク
±20mm

豊富な
オプション

安定性と拡張性を備えた
ベーシックモデル

堅牢な設計と確かな基本性能で、術者の多様なニーズに対応。豊富なオプション装着により、助手との視野共有や手術映像の記録など、チーム医療をスムーズにサポートします。
全てのオプションを搭載できる拡張性で、効率的な手術環境を実現します。

Option オプション

マイクロスコープ

マイクロスコープは、鏡筒の角度が異なる3種類の製品からお選びいただけます。
アシスタントチューブを使用することで、助手用としても使用できます。

可動式マイクロスコープ 0-90°

➲101-920-000　f=182mm 接眼レンズなし

マイクロスコープ 60°

➲101-955-000　f=159mm 接眼レンズなし

マイクロスコープ 45°

➲101-930-000　f=125mm 接眼レンズなし

レンズ

接眼レンズ

マイクロスコープと助手用単眼マイクロスコープに取付けます。

➲101-530-000　10倍
101-540-000　12.5倍

対物レンズ

➲101-680-000　焦点距離 f=175mm
101-630-000　焦点距離 f=200mm
101-640-000　焦点距離 f=250mm
101-663-100　対物レンズカバー

助手用オプション

※ビームスプリッターに取付けて使用します。

助手用単眼マイクロスコープ

観察は片眼で行います。鏡筒は左右に回転し任意の位置で固定することができます。

➲101-330-000　接眼レンズなし

アシスタントチューブ 90°

双眼マイクロスコープを助手用として使用する場合に必要です。

➲101-970-000
助手用双眼マイクロスコープ取付用

カメラ用オプション

TV チューブ

カメラなどCマウントに対応した機器を取付けることができます。
※ビームスプリッターに取付けて使用します。

➲101-860-000　Cマウント f=54mm

モニターアタッチメント

顕微鏡上部にモニターを取付けます。
省スペースで視認性も良好です。

➲162-205-000

ビームスプリッター

各種オプションを取付けるために必要です。

➲101-310-000　2ポート
101-315-000　1ポート

例）可動式マイクロスコープを助手用として使用する場合

SOM-82
ポータブル

重量
56kg

照準
ストローク
±250mm

コンパクト
モデル

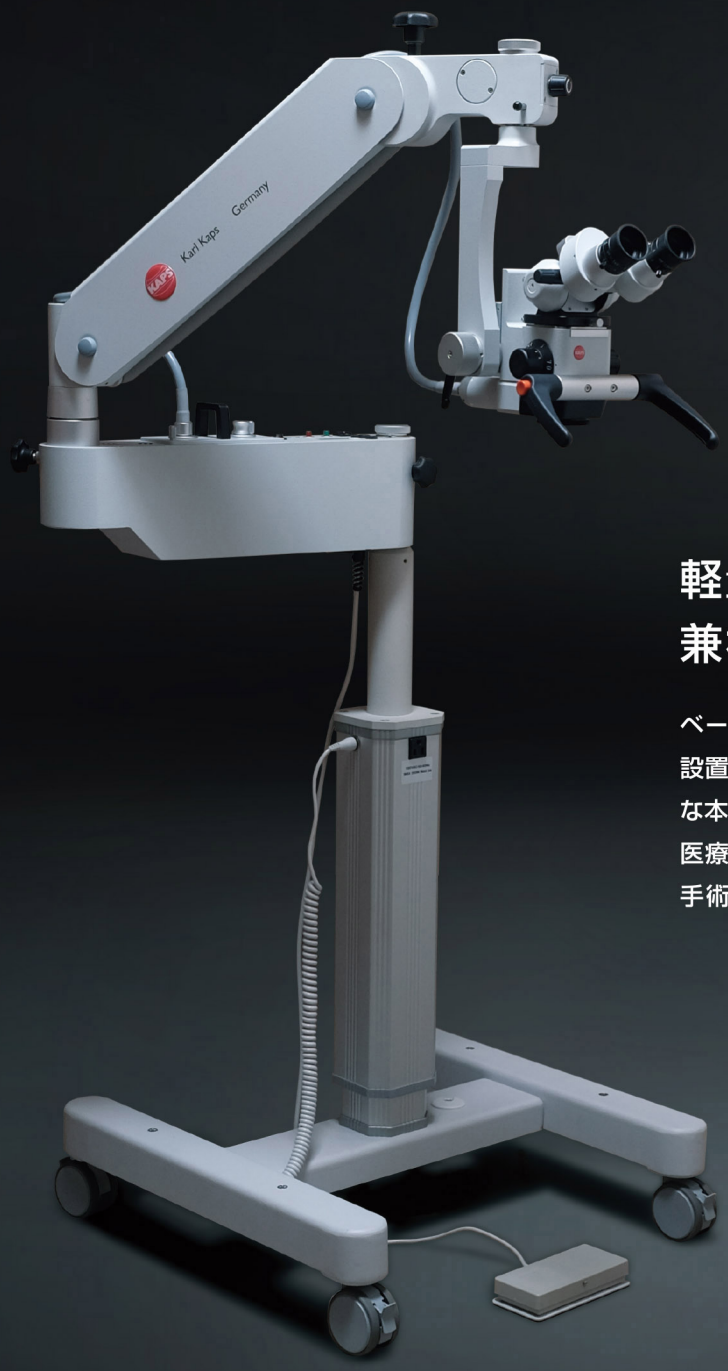

軽量化と基本性能を
兼ね備えたコンパクトモデル

ベーシックモデルと同等の光学性能を備えながら設置場所を選ばない使いやすさを実現。コンパクトな本体設計に加え、カメラ用オプションによりチーム医療をサポートします。省スペース設計で、効率的な手術環境を実現します。

Option オプション

マイクロスコープ

マイクロスコープは、鏡筒の角度が異なる3種類の製品からお選びいただけます。

可動式マイクロスコープ 0-90°

➲101-920-000 f=182mm 接眼レンズなし

マイクロスコープ 60°

➲101-955-000 f=159mm 接眼レンズなし

マイクロスコープ 45°

➲101-930-000 f=125mm 接眼レンズなし

レンズ

接眼レンズ

マイクロスコープに取付けます。

➲101-530-000 10倍
101-540-000 12.5倍

対物レンズ

➲101-680-000 焦点距離 f=175mm
101-630-000 焦点距離 f=200mm
101-640-000 焦点距離 f=250mm
101-663-100 対物レンズカバー

カメラ用オプション

TV チューブ

カメラなどCマウントに対応した機器を取付けることができます。
※ビームスプリッターに取付けて使用します。

➲101-860-000 Cマウント f=54mm

ビームスプリッター

TV チューブを取付けるために必要です。

➲101-315-000 1ポート

モニターアタッチメント

顕微鏡上部にモニターを取付けます。
省スペースで視認性も良好です。

➲162-205-000

ポータブルでは、助手用オプションは使用できません。

Spec 製品仕様

		SOM-62ベーシック顕微鏡	SOM-82 ポータブル顕微鏡
光学部	変倍方式	ドラム式アポクロマートレンズ5変倍·手動 0.4倍 / 0.63倍 / 1.0倍 / 1.6倍 / 2.5倍	
	接眼レンズ	10倍(標準) / 12.5倍	
	対物レンズ	F=200mm(標準) / 175mm / 250mm	
	マイクロスコープ	可動式 0-90°(標準) / 45° / 60°	
	総合倍率／視野径 (標準仕様)	3.6倍 φ41.0mm / 5.7倍 φ27.0mm /9.1倍 φ18.0mm 14.6倍 φ11.0mm /22.7倍 φ8.0mm	
	照準ストローク	±20mm 光学部が上下に可動	±250mm 電動光学台が上下に可動
照明部	照明方式	冷光源同軸照明	
	光源	ハロゲン電球 15V/150W	
	光量調節	連続調光式	
	フィルター	UV/IR / イエローフィルターGG475	
電源	入力電圧	100V 50/60Hz	
	消費電力	160VA	
形状/寸法	重量	約100kg	約56kg

ベーシック顕微鏡

伸長時 W:1750×D: 620×H:1720mm
収納時 W: 840×D:1000×H:1700mm
H型ベース W: 620×D:620mm

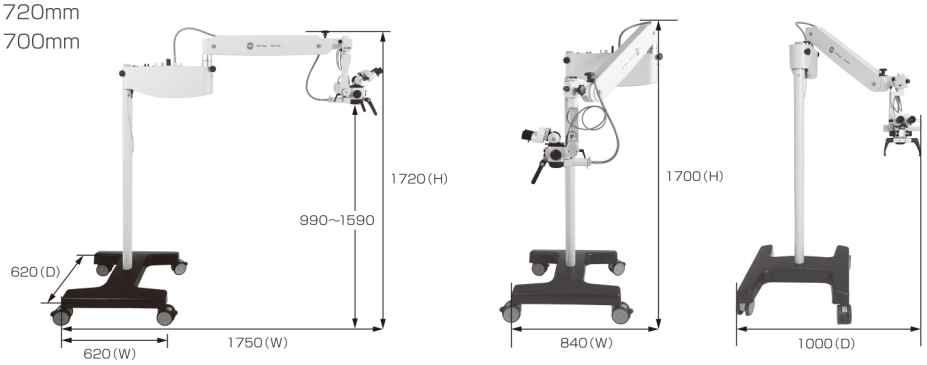

ポータブル顕微鏡

伸長時 W:1580×D:600×H:1470mm
収納時 W: 780×D:600×H:1230mm
H型ベース W: 600×D:600mm

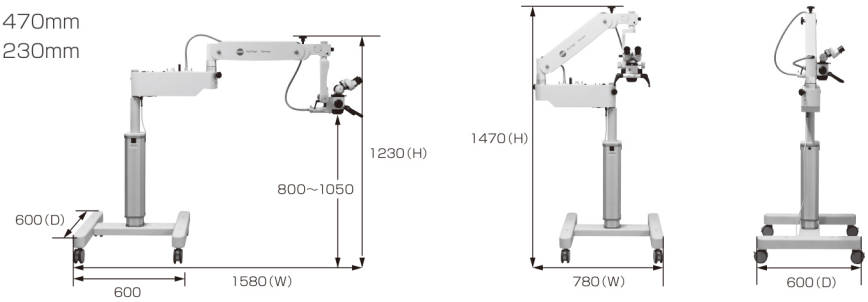

製造販売業者：株式会社テイエムアイ　販売元：株式会社エムイーテクニカ　製造販売届出番号：11B2X00040000436
製品の仕様及び価格は予告なく変更することがあります。

M.E.Technica
株式会社 エムイーテクニカ

〒170-0002　東京都豊島区巣鴨1-34-4
TEL 03-5395-4588　FAX 03-5395-4866
www.metechnica.co.jp

■札幌 ■仙台 ■名古屋 ■大阪 ■福岡

製造販売業許可番号：13B2X00180

202501-2-500